UK-electronic ©2010/15
Bauanleitung für Kit Big Muff (Ram’s Head Version)

Seite 2.....Grundlagen
Seite 3.....Bauelementeliste
Seite 4.....Bestückung der Leiterplatte
Seite 5.....Verdrahtungsplan
Seite 6.....Montage
Seite 7.....Schaltplan
Seite 8.....Bohrplan

Einige Belegungen von wichtigen Bauelementen

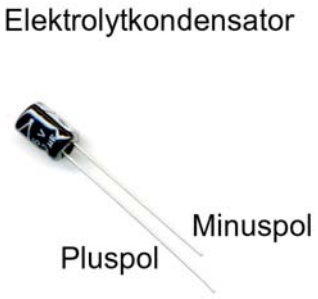

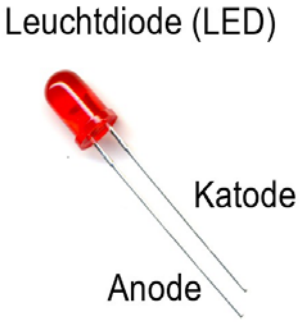

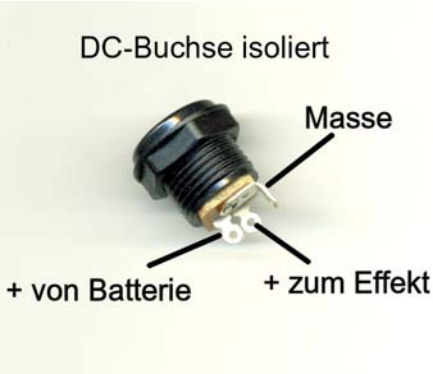

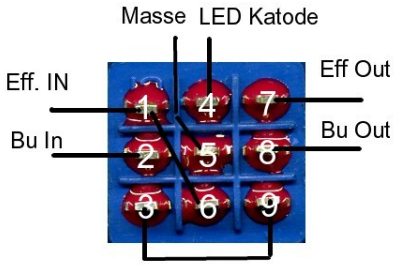

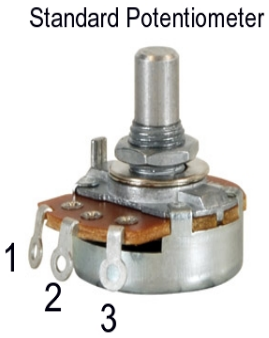

2010/15 © UK-electronic

Grundlagen des Bauens und der Bestückung

Farbtabelle Widerstände MF207 FTE52 1% und Beispiel

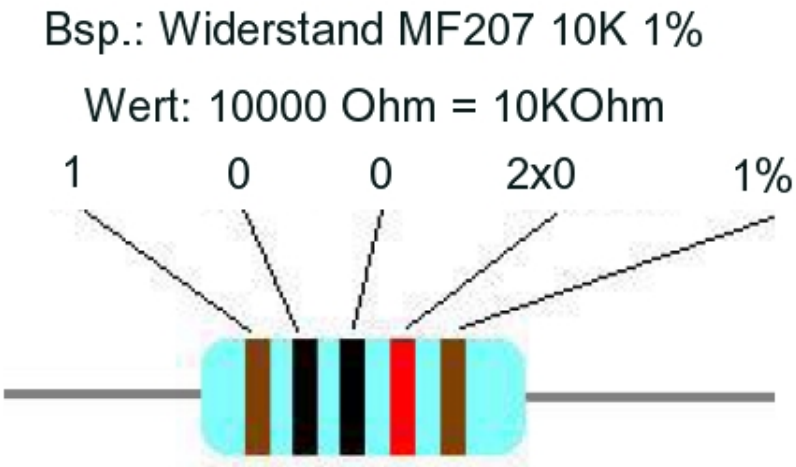

Nase am Poti mit einer Flachzange abbrechen

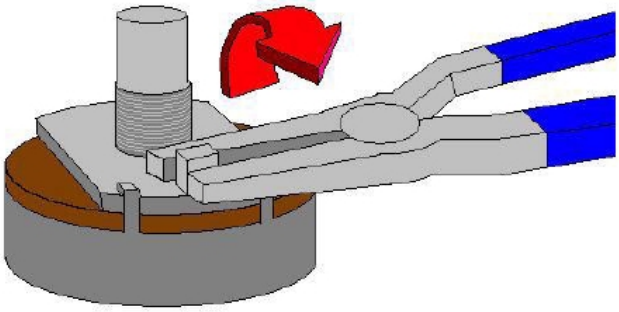

2010/15 © UK-electronic

Materialliste / bill of material

1	Leiterplatte Big Muff
1	Monoklinke
1	Stereoklinke
1	3PDT Schalter
1	LED Rot 3mm
1	LED Fassung für 3mm LED
1	Pot 100K-B (linear)
2	Pot 100K-A (logarithmisch)
1	DC-Buchse 2.1/5.5 isoliert
1	Batterieclip 9V
2	Abstandshalter LP (12,7mm)
3	Kabelbinder
1	Div. Litze
4	2N5088 – **Q1, Q2, Q3, Q4**
1	Diode 1N5817 (Katode Strich)- **D1**
4	Diode 1N914 (Katode Strich)- **D2, D3, D4, D5**
1	Widerstand 22R (Rot/Rot/Schwarz/Gold/Braun) – **R24**
1	Widerstand 100R (Braun/Schwarz/Schwarz/Schwarz/Braun) – **R2**
2	Widerstand 150R (Braun/Grün/Schwarz/Schwarz/Braun) – **R11, R14**
1	Widerstand 820R (Grau/Rot/Schwarz/Schwarz/Braun) – **R4**
1	Widerstand 2K2 (Rot/Rot/Schwarz/Braun/Braun) –**R LED**
1	Widerstand 3K3 (Orange/Orange/Schwarz/Braun/Braun) – **R19**
2	Widerstand 10K (Braun/Schwarz/Schwarz/Rot/Braun) – **R8, R13**
3	Widerstand 12K (Braun/Rot/Schwarz/Rot/Braun) – **R7, R10, R23**
1	Widerstand 22K (Rot/Rot/Schwarz/Rot/Braun) – **R21**
3	Widerstand 33K (Orange/Orange/Schwarz/Rot/Braun) – **R5, R16, R17**
4	Widerstand 100K (Braun/Schwarz/Schwarz/Orange/Braun) – **R3, R12, R15, R18**
1	Widerstand 390K (Orange/Weiß/Schwarz/Orange/Braun) – **R22**
3	Widerstand 470K (Gelb/Violett/Schwarz/Orange/Braun) – **R6, R9, R20**
1	Widerstand 1M (Braun/Schwarz/Schwarz/Gelb/Braun) – **R1**
1	Kondensator Keramik 100pF = 101 – **C1**
1	Kondensator 220pF = 221 – **C3**
2	Kondensator 680pF =681 – **C5, C9**
1	Kondensator MKT 3,9nF (0.0039µF) – **C10**
1	Kondensator MKT 6,8nF (0.0068µF) – **C11**
4	Kondensator MKT 120nF (0.12µF) – **C4, C8, C12, C/CE2**
1	Kondensator MKT 180nF (0.18µF) – **C6**
3	Elko Bipolar 10µF/35V – **C7, C13, C/CE1**
1	Elko RASM 100µF/16V – **CE1**

2010/15 © UK-electronic

Ansicht der Leiterplatte / Leiterzugseite

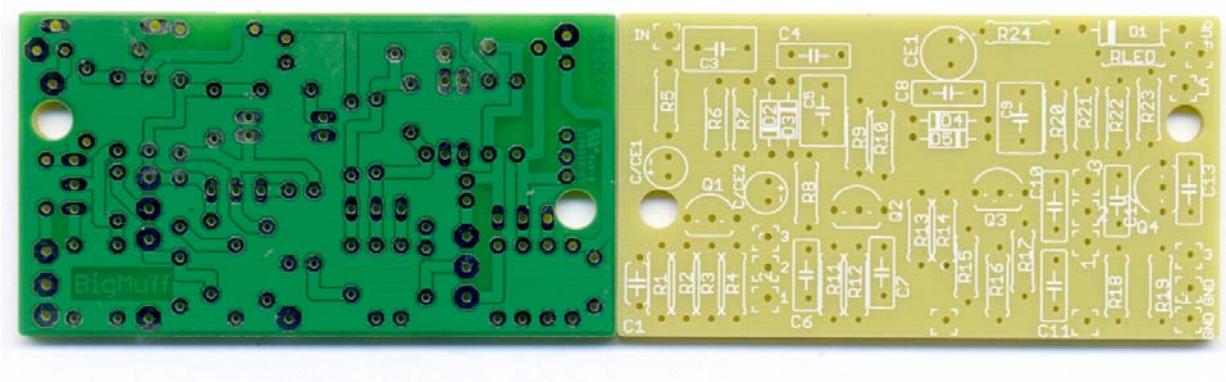

Bestückung der Leiterplatte

Als erstes wird die Leiterplatte anhand des unten abgebildeten Bestückungsplanes bestückt. Hierzu sollte man mit den niedrigsten Bauelementen anfangen zu bestücken, d.h. als erstes die Widerstände, die Dioden, die Kondensatoren und zum Schluss die Transistoren. Sauberes Arbeiten, insbesondere die Ausführung der Lötstellen sollte oberste Priorität besitzen, um von vornherein generell Bestückungs- und Lötfehler auszuschließen. Die Kondensatoren **C7, C13, C/CE1** sind in dieser Variante ungepolte Bipolare Elektrolytkondensatoren.

Bestückungsplan

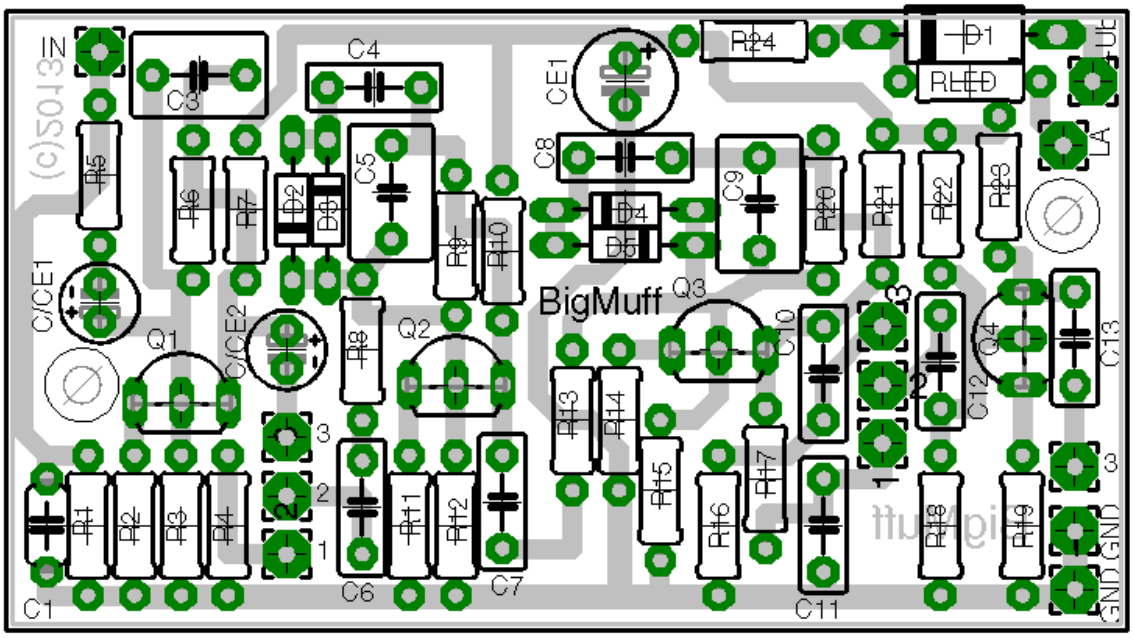

2010/15 © UK-electronic

Verdrahtungsplan

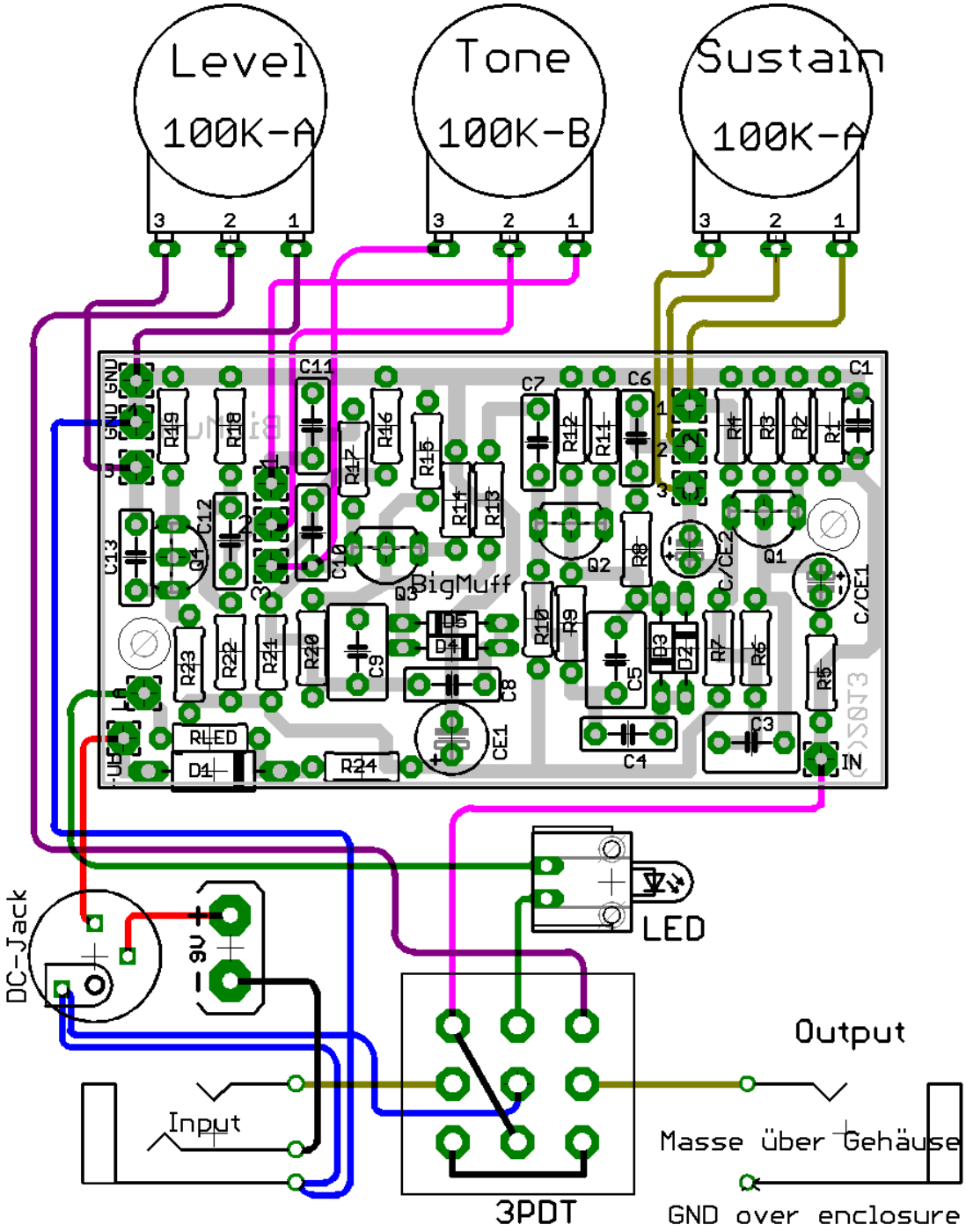

2010/15 © UK-electronic

Als Gehäuse wird (sollte) ein Gehäuse der Größe 1590BB (GEH090) verwendet werden mit den Abmessungen ca. 120x93x31mm.
Die Platzierung der Potentiometer sollte im obersten Teil des Gehäuses erfolgen, die In- und Outputbuchsen links und rechts und der Schalter mit Abstand zur unteren Gehäusewand, um dahinter die 9V Batterie zu platzieren.

Aufbauvorschlag in einem 1590BB Gehäuse

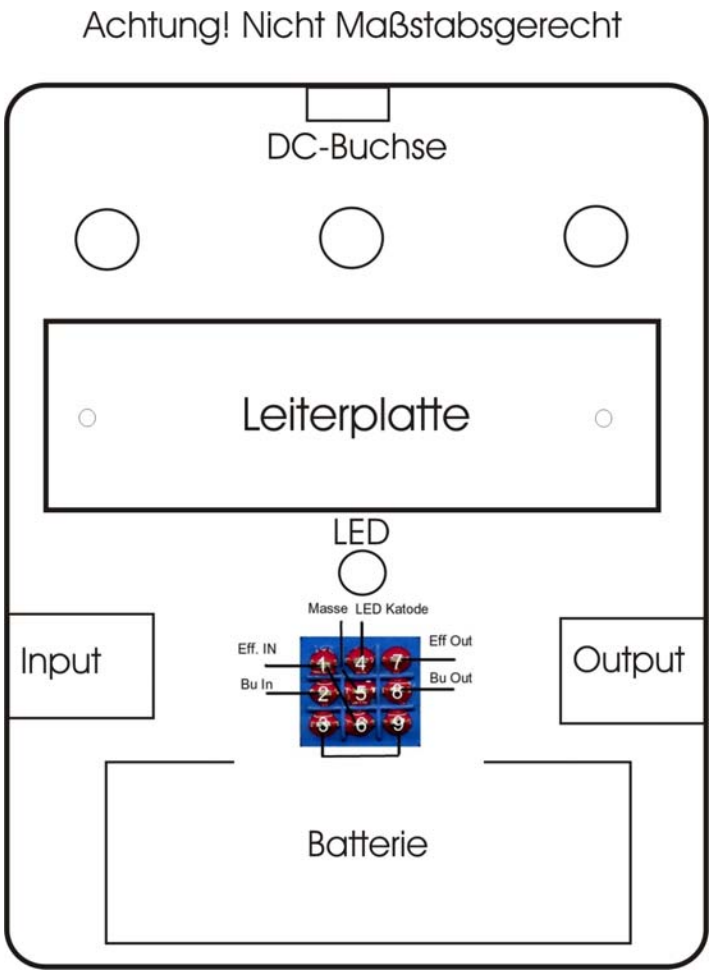

Folgende Bohrdurchmesser sollten verwendet werden:
Potentiometer : 7mm
Klinkenbuchsen : 9.3mm
3PDT-Schalter: 12mm
DC-Buchse: 12mm
LED Fassung: 6mm

Bei sauberem Aufbau und richtiger Verdrahtung, sollte das Effektgerät sofort funktionieren. Für eventuelle Fragen stehen wir natürlich jederzeit zur Verfügung.

2010/15 © UK-electronic

Big Muff (Ram's Head Version)

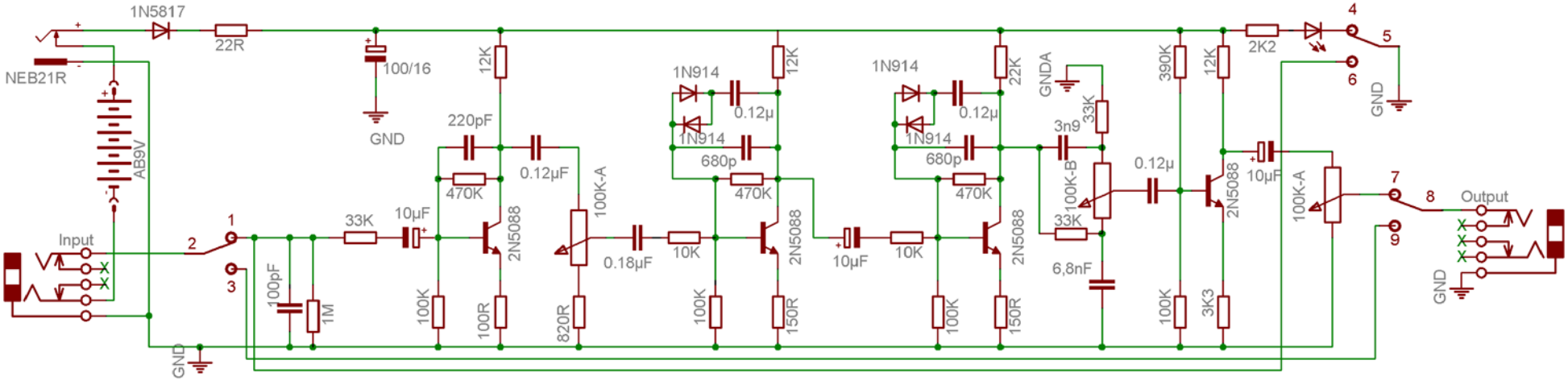

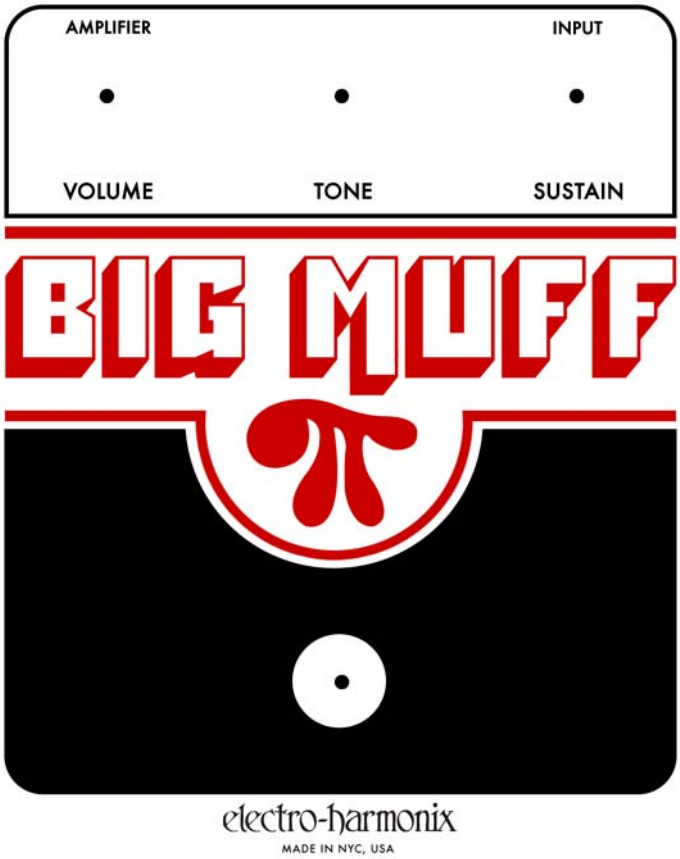
AMPLIFIER
INPUT
VOLUME
TONE
SUSTAIN
BIG MUFF
electro-harmonix
MADE IN NYC, USA