UK-electronic ©2007/13

Bauanleitung für Kit Treble Booster

Seite 2.....Bauelementeliste
Seite 3.....Bestückung der Leiterplatte
Seite 4.....Verdrahtungsplan (Bild)
Seite 5..7.....Bestückung, Verdrahtung, Schaltplan

Einige Belegungen von wichtigen Bauelementen

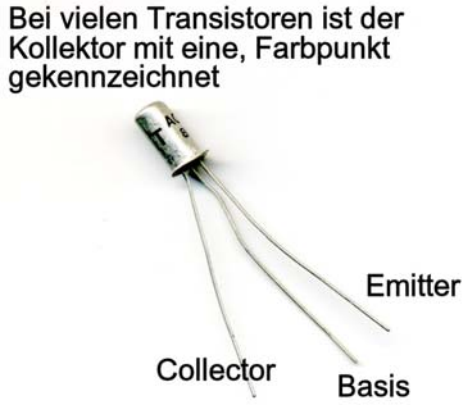

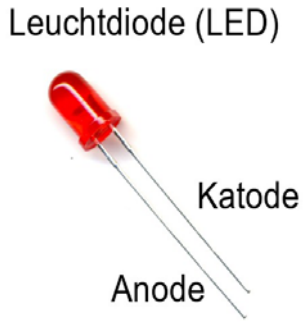

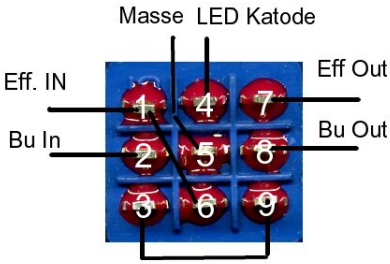

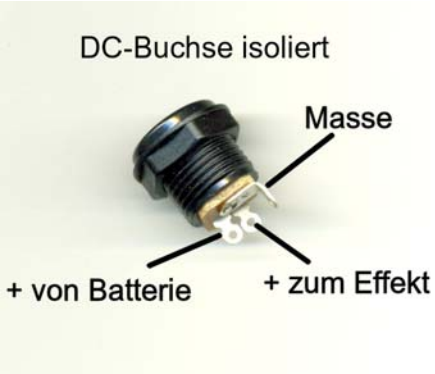

2007/13 © UK-electronic

Materialliste für Treble Booster /Bill of material

Menge	Bezeichnung
1	Leiterplatte Treble Booster
1	Monoklinke
1	Stereoklinke
1	3PDT Schalter
1	LED Fassung 3mm
1	LED rot 3mm Low Current
1	Potentiometer 10K-B
2	Abstandshalter LP 12,7mm
1	DC-Buchse isoliert
1	MP20/MP21D/EFT83/AC122 o.ä.
1	Widerstand 100R (Braun/Schwarz/Schwarz/Schwarz/Braun)
2	Widerstand 2K2 (Rot/Rot/Schwarz/Braun/Braun)
1	Widerstand 68K (Blau/Grau/Schwarz/Rot/Braun)
1	Widerstand 470K (Gelb/Violett/Schwarz/Orange/Braun)
2	Widerstand 1M (Braun/Schwarz/Schwarz/Gelb/Braun)
1	1N4001
1	Elektrolykondensator 47µF/16V oder mehr
1	Elektrolytkondensator 100µF/16V
1	MKT 6,8nF (0.0068µF)
1	MKT 10nF (0.010µF)
1	Batterieclip
1	Div. Litze
2	Kabelbinder

Lötzinn ist kein Lieferbestandteil.

2007/13 © UK-electronic

Ansicht der Leiterplatte Bestückungs- und Leiterzugseite

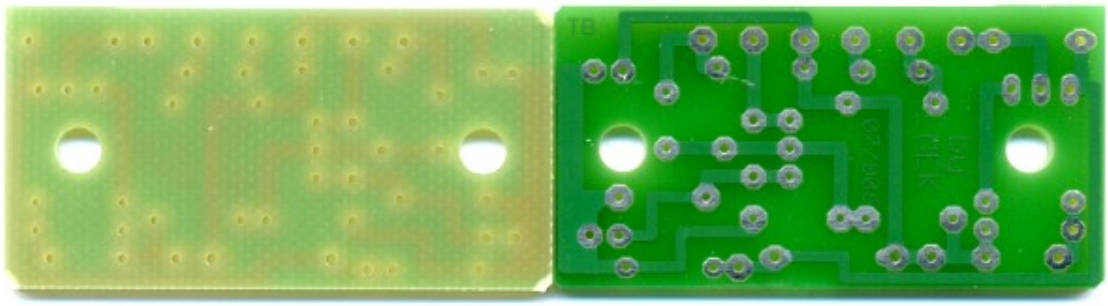

Bestückung der Leiterplatte

Als erstes wird die Leiterplatte anhand des unten abgebildeten Bestückungsplanes bestückt. Hierzu sollte man mit den niedrigsten Bauelementen anfangen zu bestücken, d.h. als erstes die Widerstände, die Dioden, die Kondensatoren und zum Schluss die Transistoren. Beim einlöten des Germaniumtransistors unbedingt darauf achten, dass er richtig herum sitzt. Sauberes Arbeiten, insbesondere die Ausführung der Lötstellen sollte oberste Priorität besitzen, um von vornherein generell Bestückungs- und Lötfehler auszuschließen... Die Befestigung der Leiterplatte im Gehäuse erfolgt mittels der mitgelieferten selbstklebenden Abstandshalter links und rechts im Gehäuse. Das Poti liegt dann in der Mitte unter der Leiterplatte.

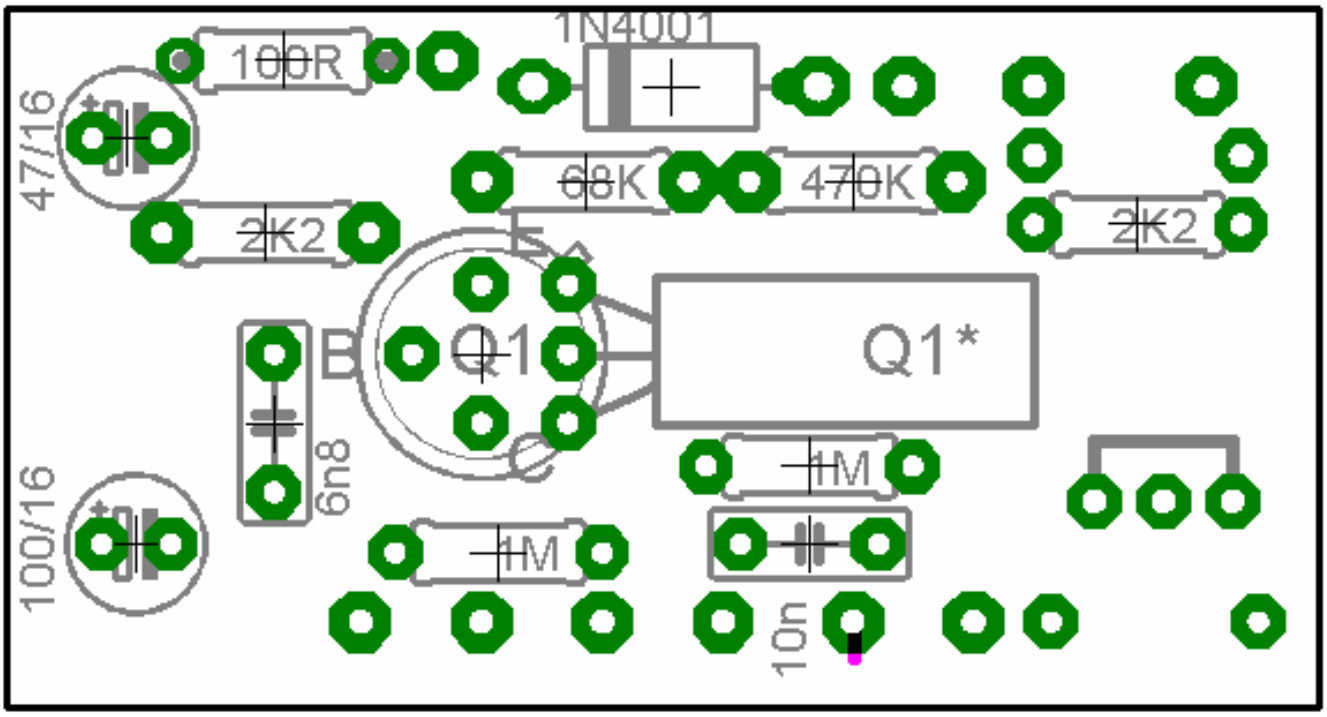

2007/13 © UK-electronic

Verdrahtungsplan/ Wiring diagram

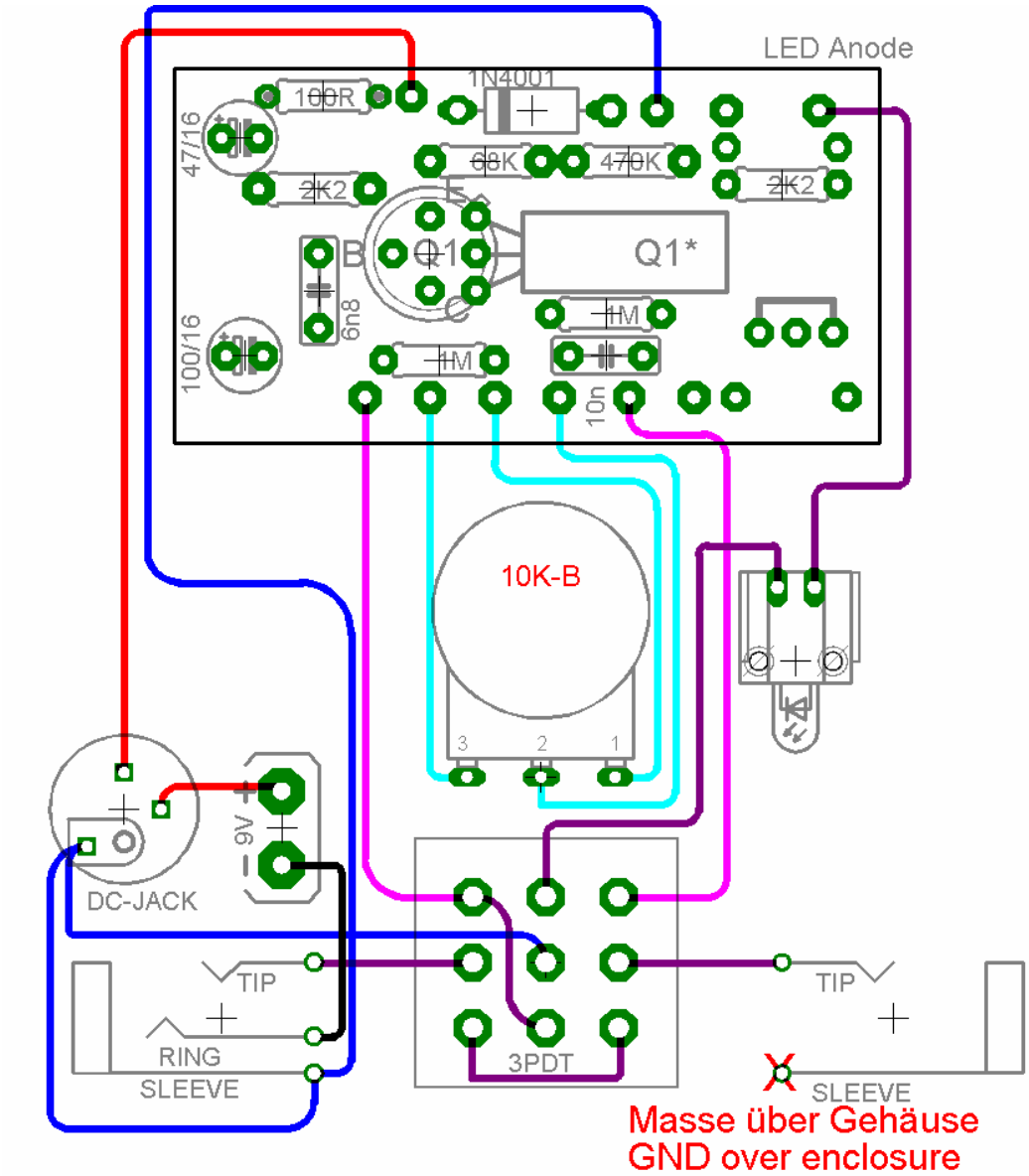

Als Gehäuse wird die Größe 1590B oder GEH020 verwendet.

Folgende Bohrdurchmesser sollten verwendet werden:
Potentiometer : 7mm
Klinkenbuchsen : 9.3mm
3PDT-Schalter: 12mm
DC-Buchse: 12mm
LED Fassung: 6mm

Bei sauberem Aufbau und richtiger Verdrahtung, sollte das Effektgerät sofort funktionieren. Für eventuelle Fragen stehen wir natürlich jederzeit zur Verfügung.

2007/13 © UK-electronic

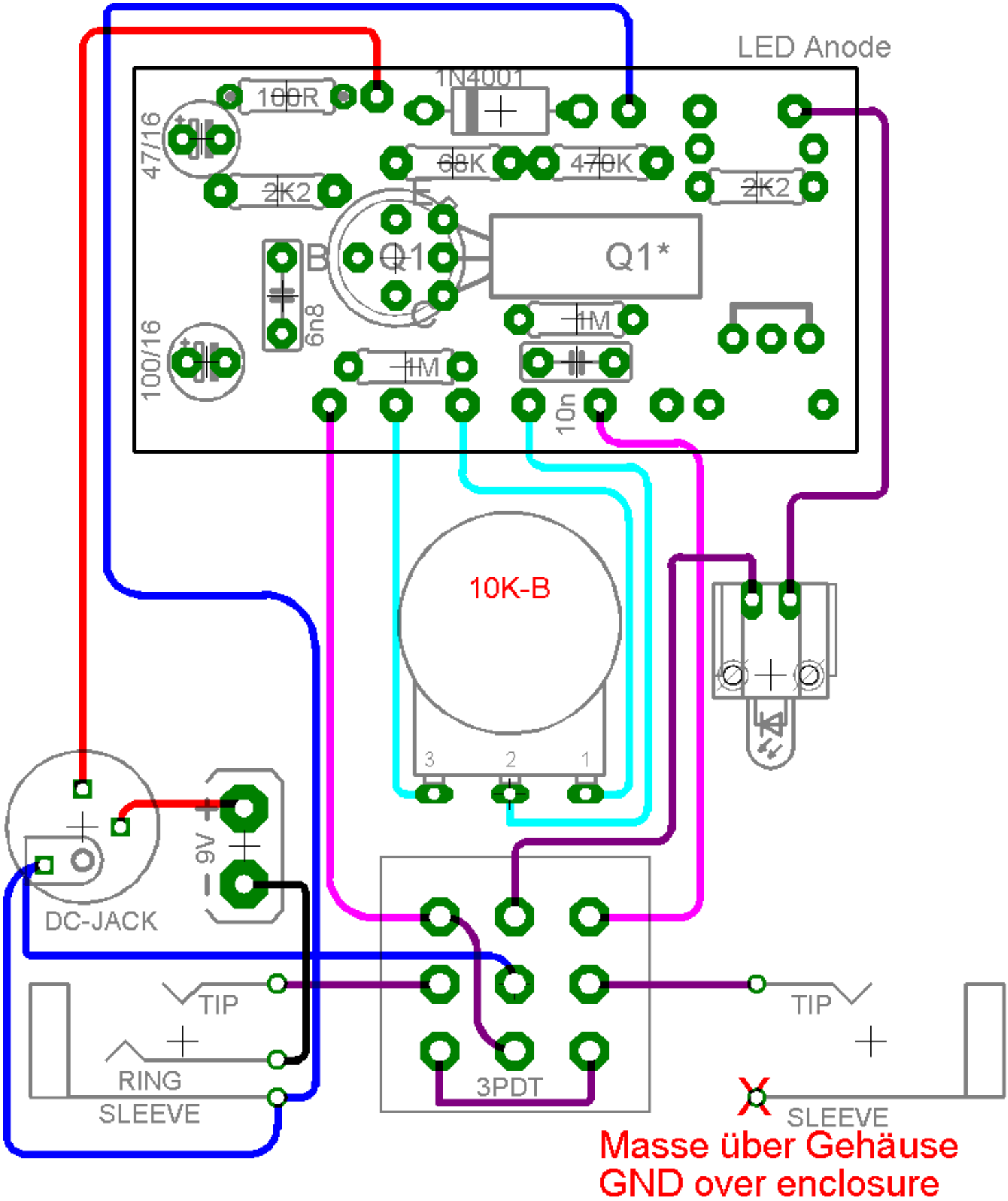
LED Anode
1N4001
100R
47/16
68K
470K
2K2
2K2
Q1
Q1*
B
C
6n8
100/16
1M
1M
10n
10K-B
3
2
1
9V
DC-JACK
TIP
RING
SLEEVE
3PDT
TIP
SLEEVE
Masse über Gehäuse
GND over enclosure

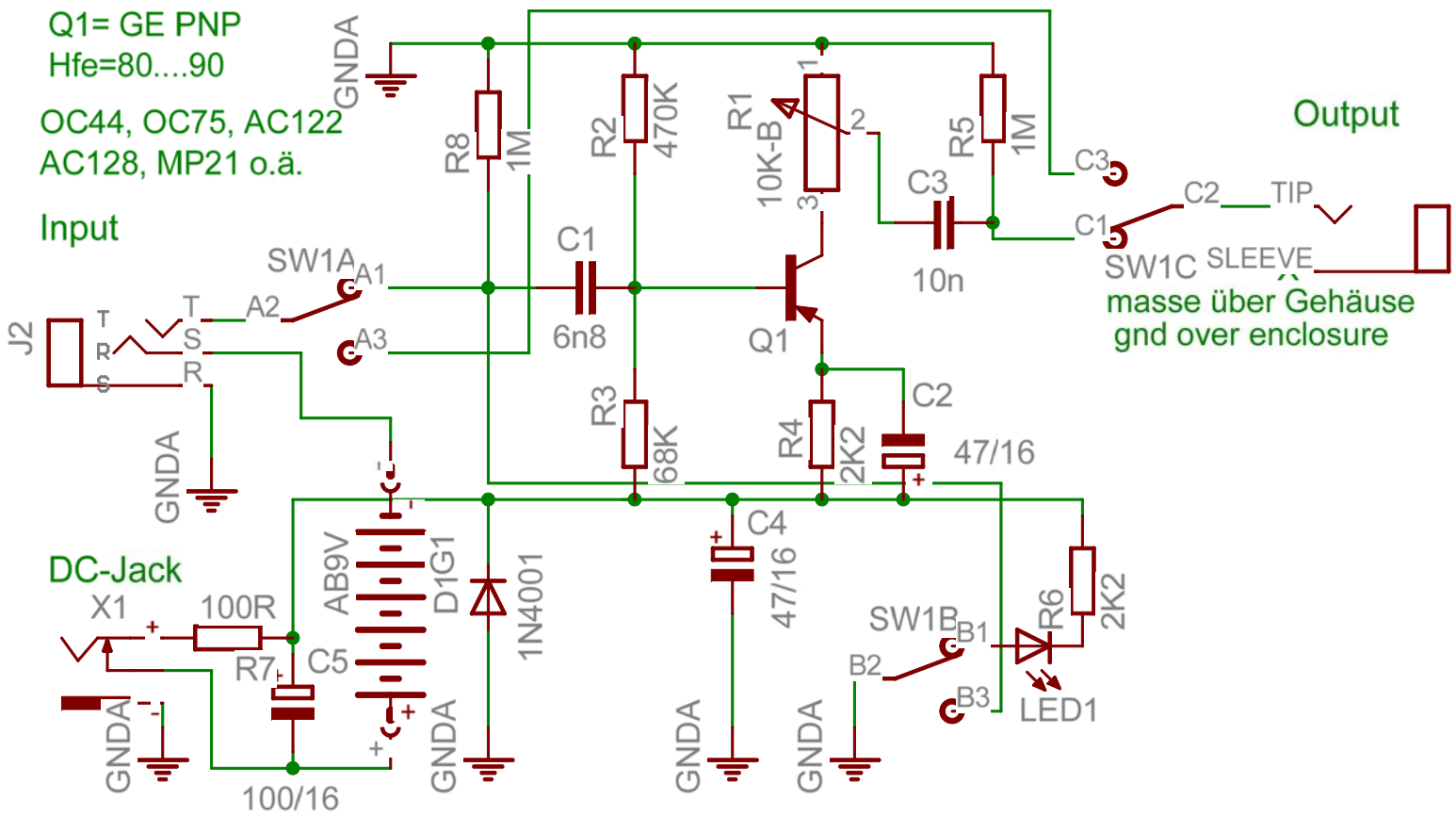
Q1= GE PNP
Hfe=80....90
OC44, OC75, AC122
AC128, MP21 o.ä.
Input
Output
DC-Jack
GNDA
R8
1M
R2
470K
R1
10K-B
R5
1M
C3
10n
C1
6n8
Q1
R3
68K
R4
2K2
C2
47/16
C4
47/16
SW1A
A1
A2
A3
SW1C
C1
C2
C3
TIP
SLEEVE
masse über Gehäuse
gnd over enclosure
J2
T
R
S
X1
100R
R7
C5
100/16
AB9V
D1G1
1N4001
SW1B
B1
B2
B3
R6
2K2
LED1

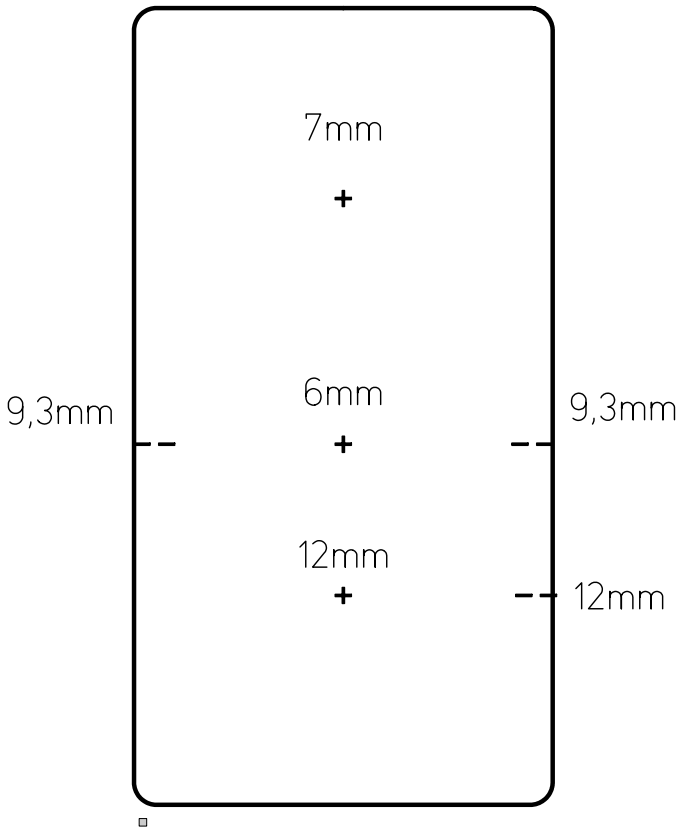
7mm
9,3mm
6mm
9,3mm
12mm
12mm

LEVEL
OUTPUT
INPUT 9V DC
TrebleBooster
Made in Germany